NOTICE DE MONTAGE réf. **ED 1708 E**

Istruzioni per l'installazione ref. ED 1708 E

Assembly instruction ref. ED 1708 E

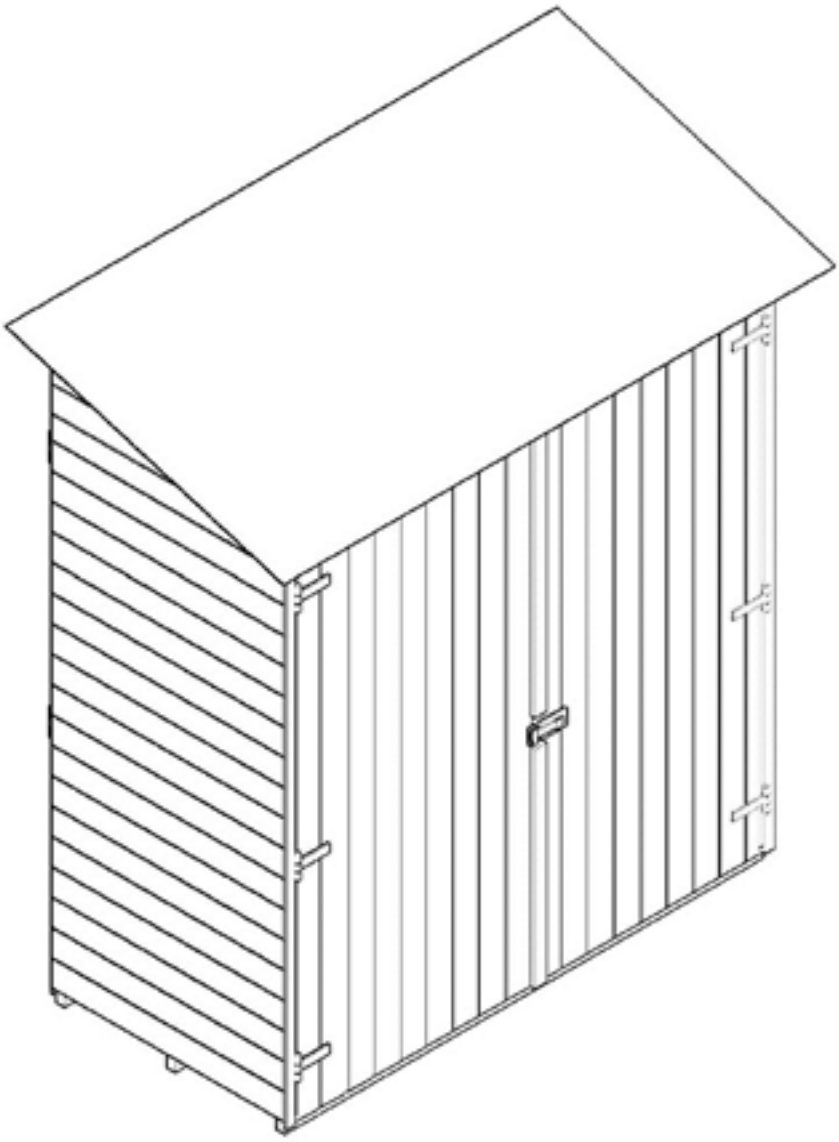

Surf. au sol / Superf. interna netta/ Internal surface : 1,08 m²	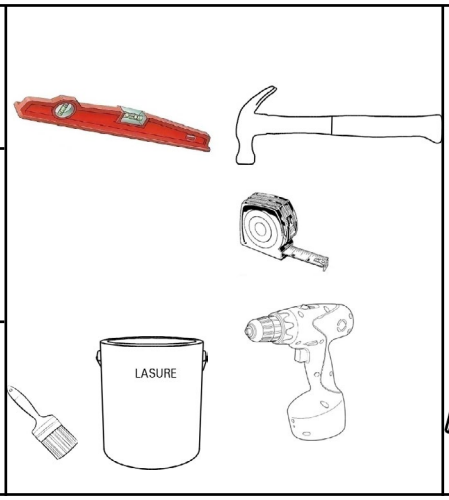	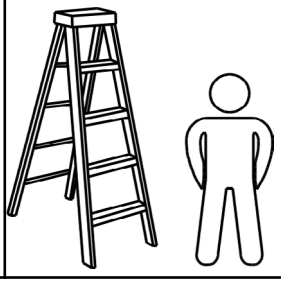
Surf. hors tout / Superficie totale/ Total surface : 1,26 m²		
Pente de toit/ Pendenza tetto/ Roof slope : 13 °		

FORESTA®

HABRITA

NOTICE DE MONTAGE réf. **ED** 1708 E

Istruzioni per l'installazione ref. ED 1708 E

Assembly instruction ref. ED 1708 E

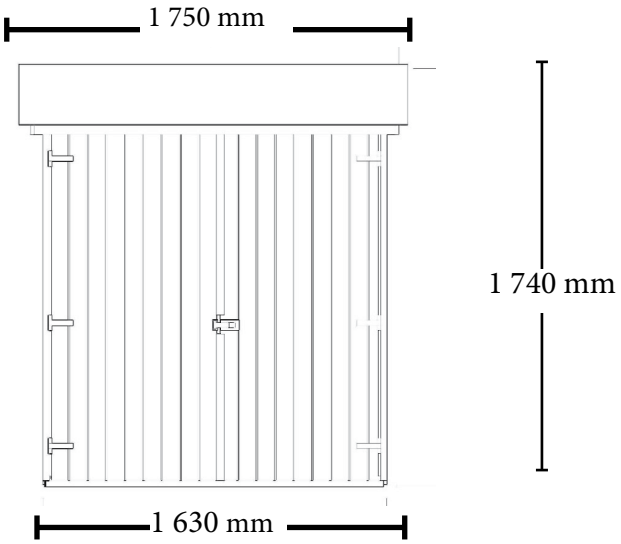

Plan de soubassement ED 1708 E

Piano di basamento 1708 E

Basement plan ED 1708 E

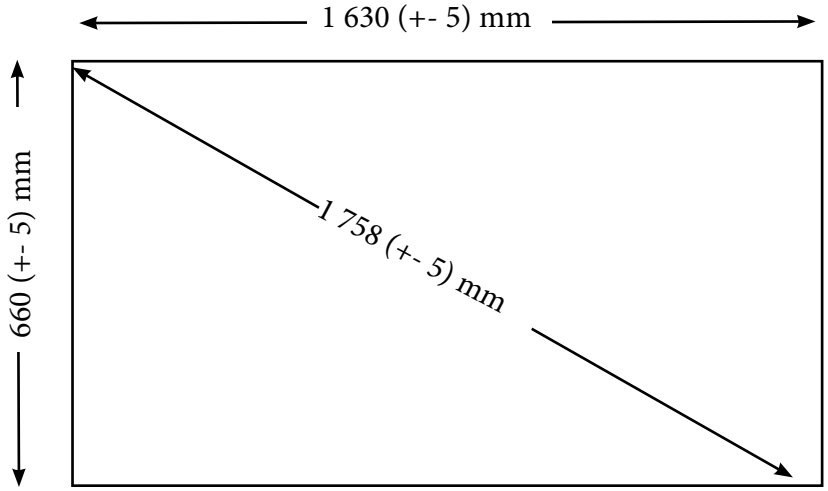

Les dimensions données sur le plan de soubassement sont les dimensions de la dalle béton à réaliser sur un sol parfaitement plat sans aucun autre objet extérieur type mur, clôture ou arbre dans l'entourage de la dalle. Si le produit est implanté près d'un mur, d'une haie ou d'un arbre il est nécessaire de l'éloigner des éléments extérieurs afin de pouvoir facilement le monter et l'entretenir. Nous nous dégageons de toute responsabilité en cas de mauvaise interprétation des dimensions de la dalle.

Le dimensioni del piano di base sono le dimensioni della soletta di cemento da realizzare su un terreno perfettamente piatto, senza alcun altro oggetto esterno, come un muro, una recinzione o un albero in prossimità della soletta. Se il prodotto è installato vicino ad una parete, un recinto o un albero, è necessario distanziarlo adeguatamente, in modo da poterlo facilmente montare e farne la manutenzione. Non ci assumiamo alcuna responsabilità per l'errata interpretazione delle dimensioni della lastra.

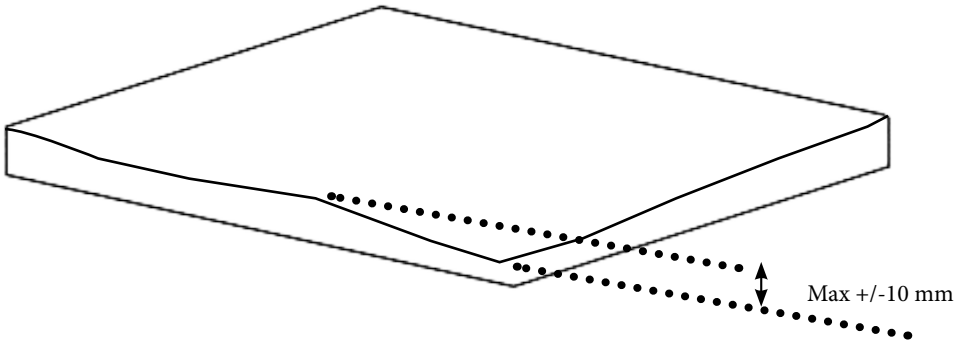

						Demande sav	
N°	*REF*	*DES.*	*DIM (mm)*	*QTE*		OBS	QTE
1	PLS1436.660		1436 X 660 x 41	1			
2	PLD1436.660		1436 X 660 x 41	1			
3	UD 1375.770		1375X770X32	1			
4	US1375.770		1375X770X32	1			
5	SFS620.270		620 X 270 X32	1			
6	SFD620.270		620 X 270 X32	1			
7	GF1718.80		1718X80X40	1			
8	GS1718.40		1718X40X35	1			
9	DL750.50		750X40X16	2			
10	DSF1750.50		1750X40X16	1			
11	GD1600.40		1600X40X25	3			
12	SA1436.30		1436X30X38	2			
13	SUV660.40		660X40X16	8			
14	OSB660.40		640X200X12	8			
15	OSB745.214		745X214X12	8			
16			1596 X 98 X 16	18			
17	CA1800.100		1800 X 1000 X 2	2			
Détail sachet de visserie/Bustina de feromento/Iron bag							
18	Loquet		120	1			
19	Pentures		132	6			
20	Vis 3,0 x 35		5 X 60	172			
21	Vis 3,5 x 35		3,0 x 30	24			
22	Vis 4,0 x 45		1,8 x 40	6			
23	Vis 5 x 60		2 x 16	4			
24	Vis 3,0 x 20		3x20	14			
25	Clous L16		16	40			
26	Clous L40		40	100			

A compléter impérativement pour toute demande SAV et à envoyer par mail à
sav@foresta.fr **+ photo des pièces abîmées (To be completed imperatively + Photo of damaged parts)**

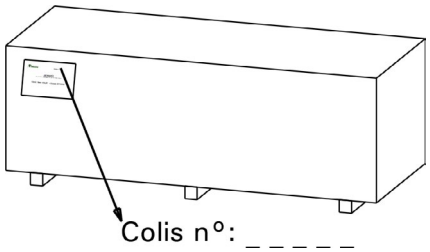

ED 1708 E

Colis(package) n° :

MAGASIN (STORE)	
NOM (NAME) CLIENT	
PRENOM(PRE.) CLIENT	
TEL.	

FORESTA®

HABRITA

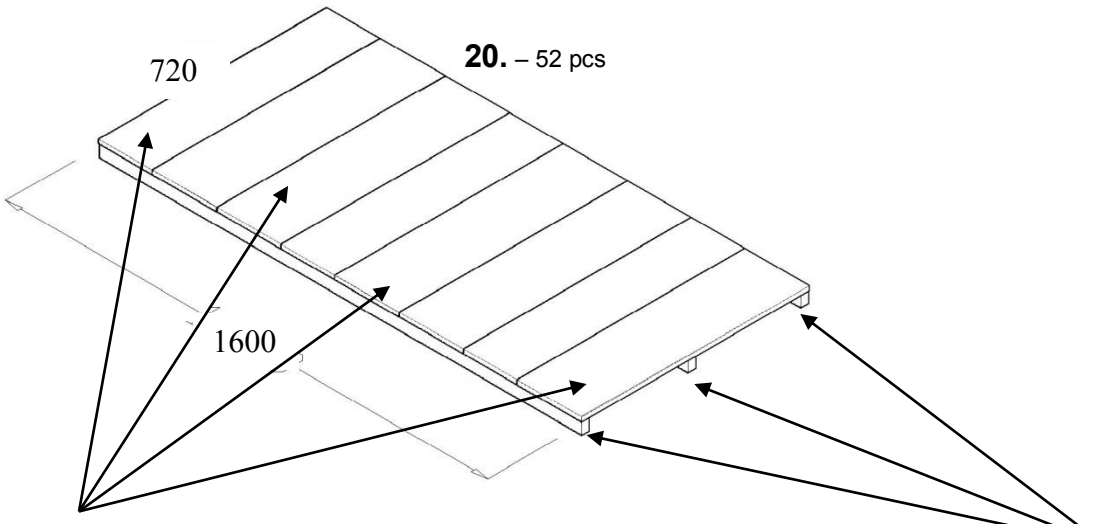
720
20. – 52 pcs
1600
14.
11. - 3pcs.

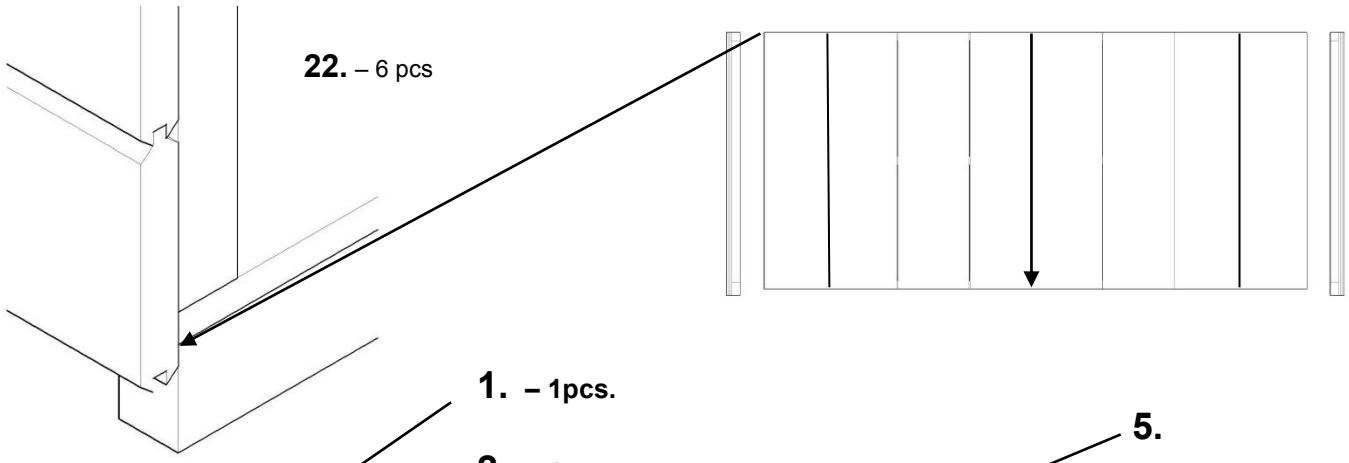
22. – 6 pcs

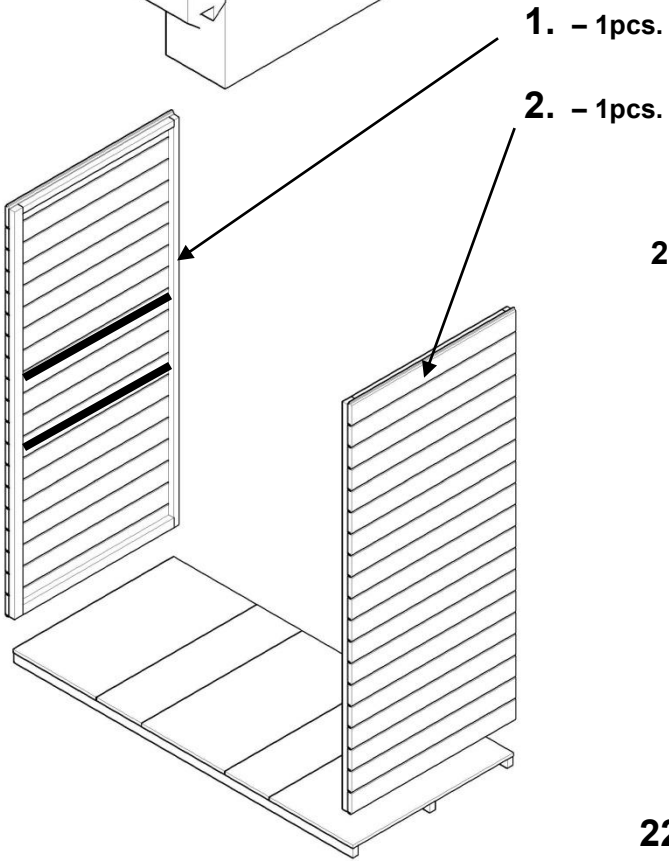
1. – 1pcs.
2. – 1pcs.

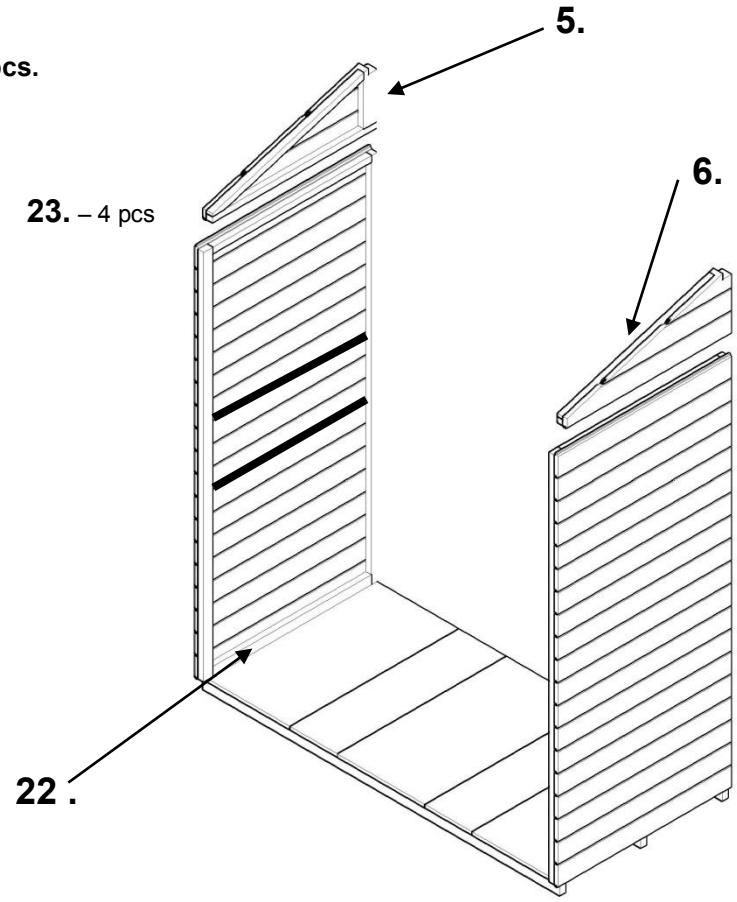
5.
6.
23. – 4 pcs
22 .

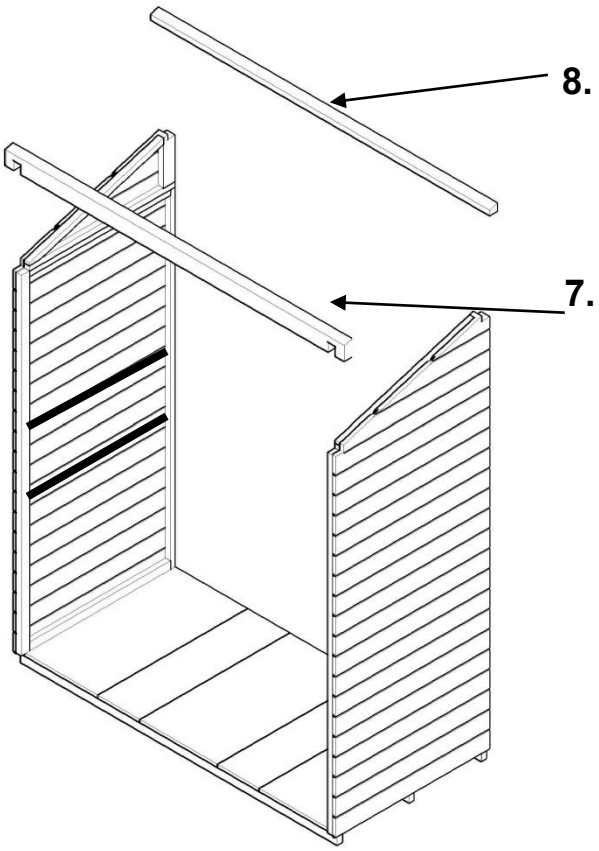
8.
7.

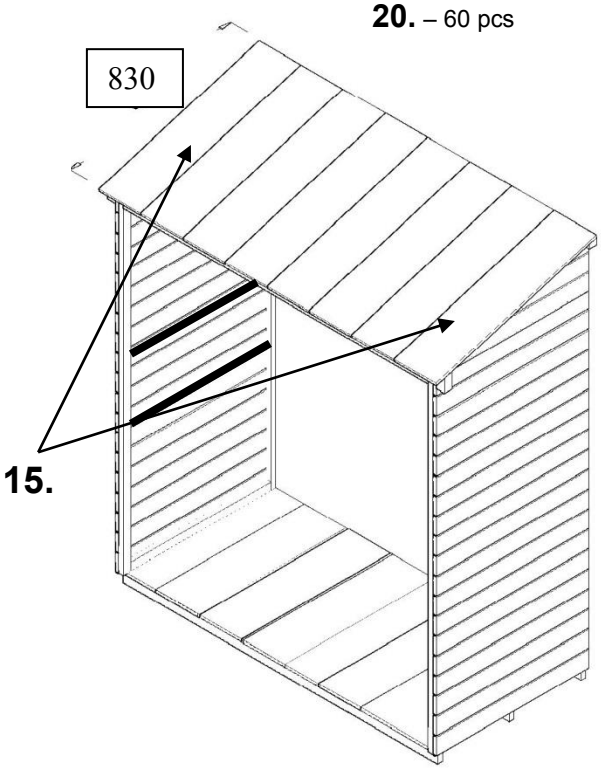
20. – 60 pcs
830
15.

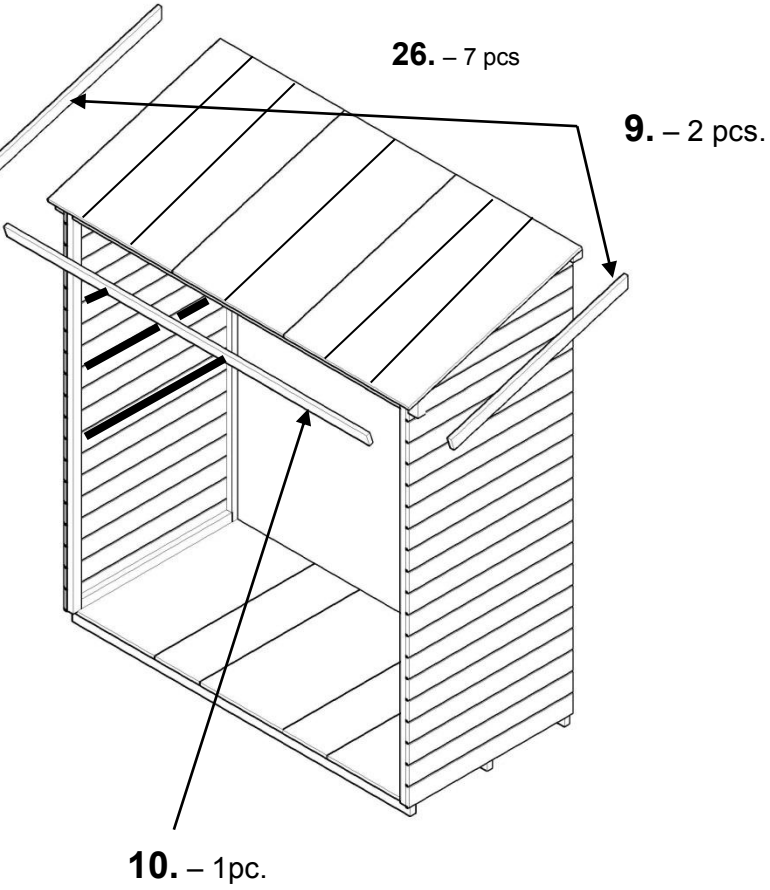
26. – 7 pcs
9. – 2 pcs.
10. – 1pc.

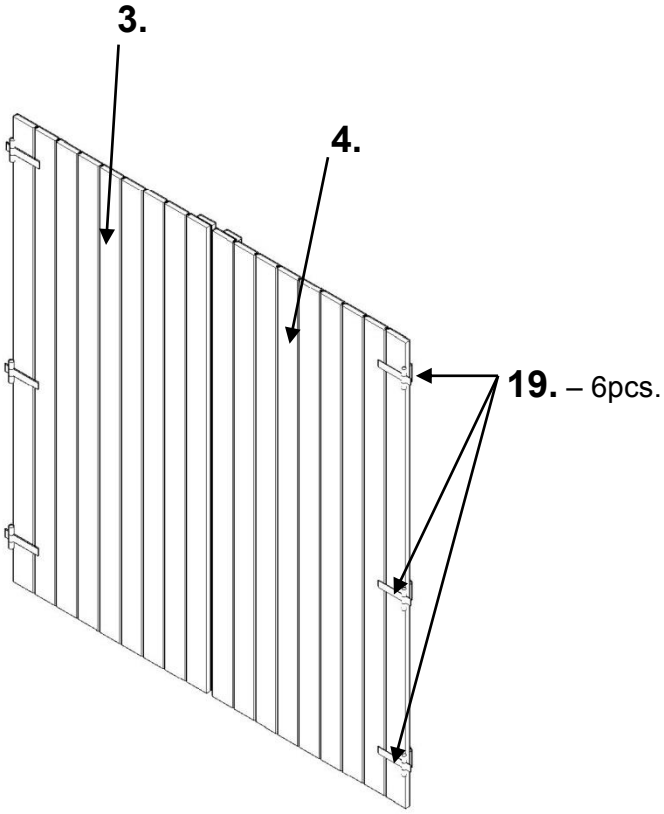
3.
4.
19. – 6pcs.
20. – 12 pcs

EDEN 1708 E

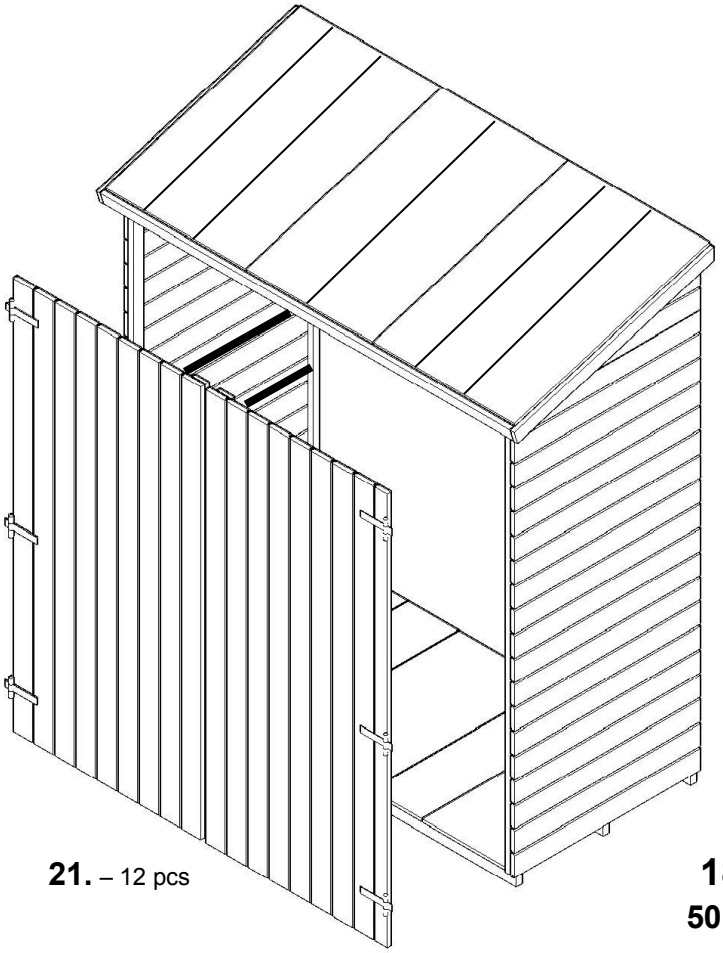

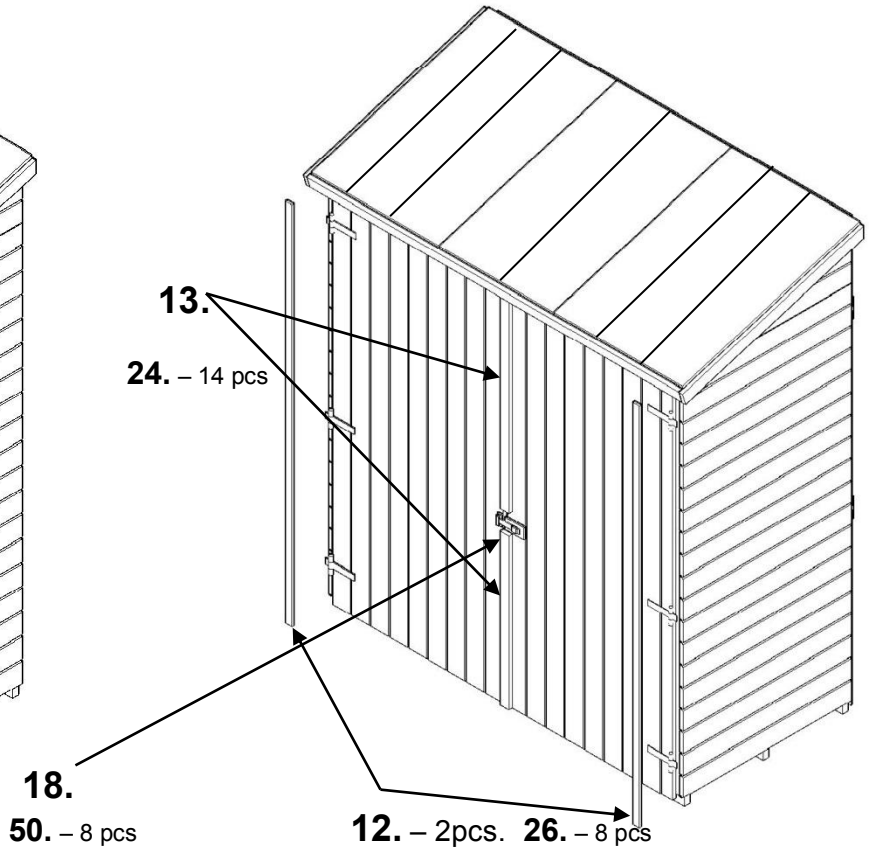

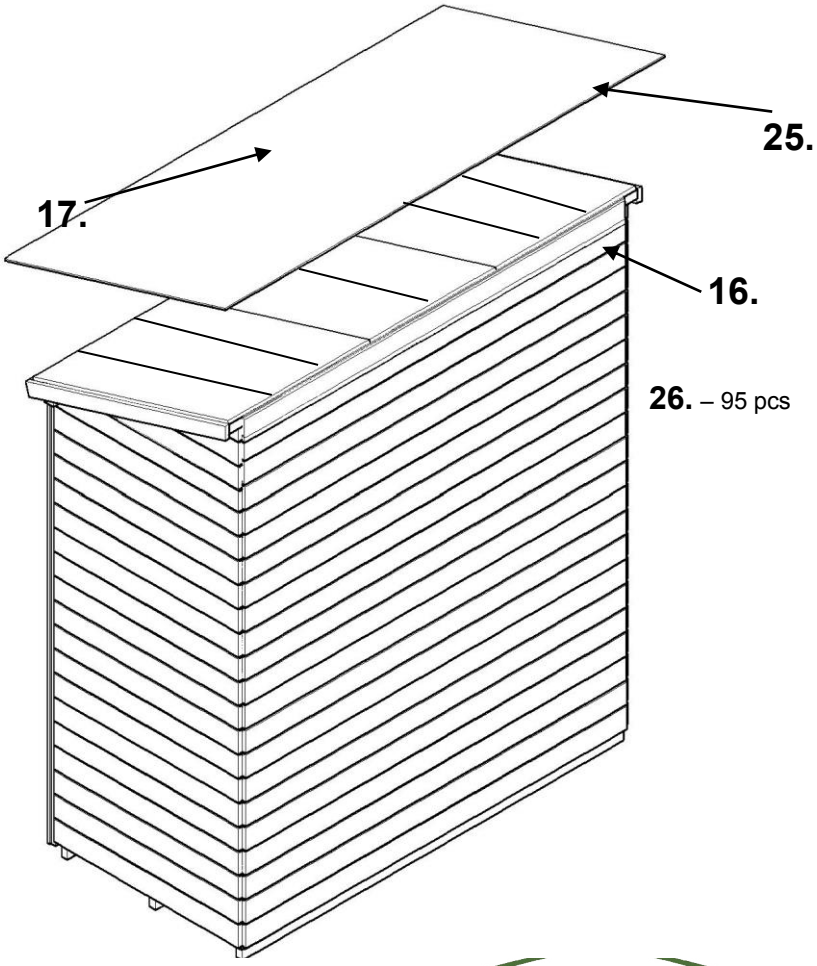

EDEN 1708 E

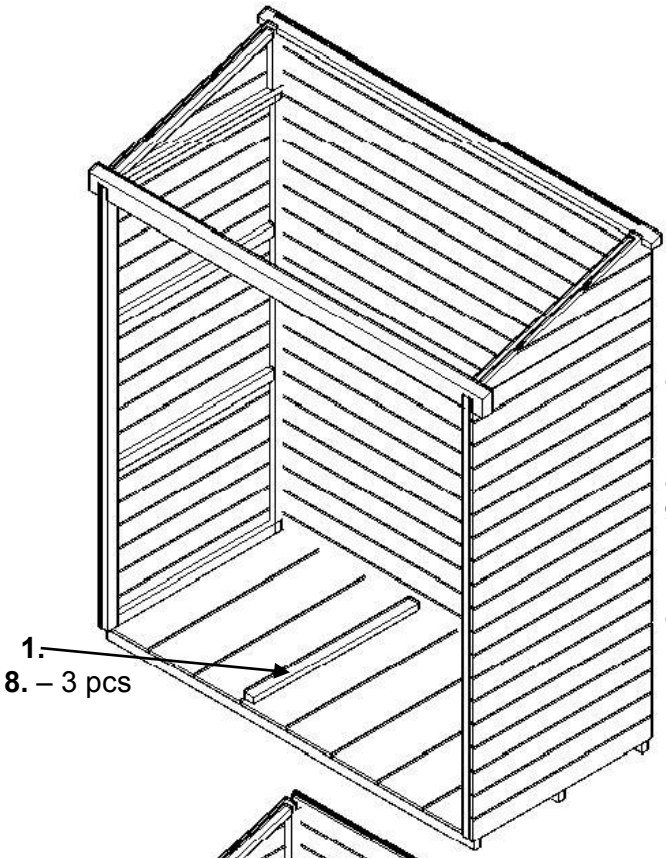

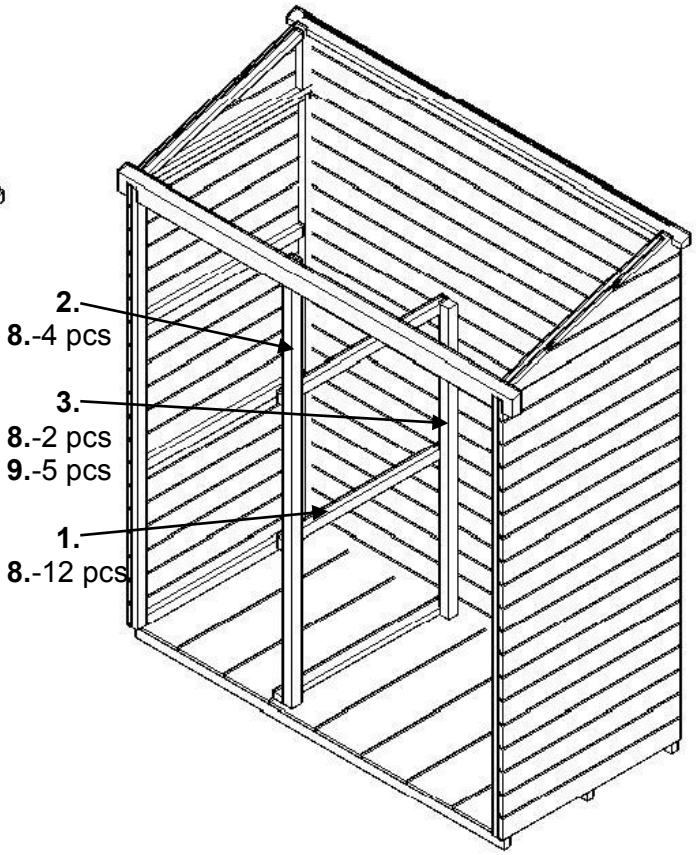

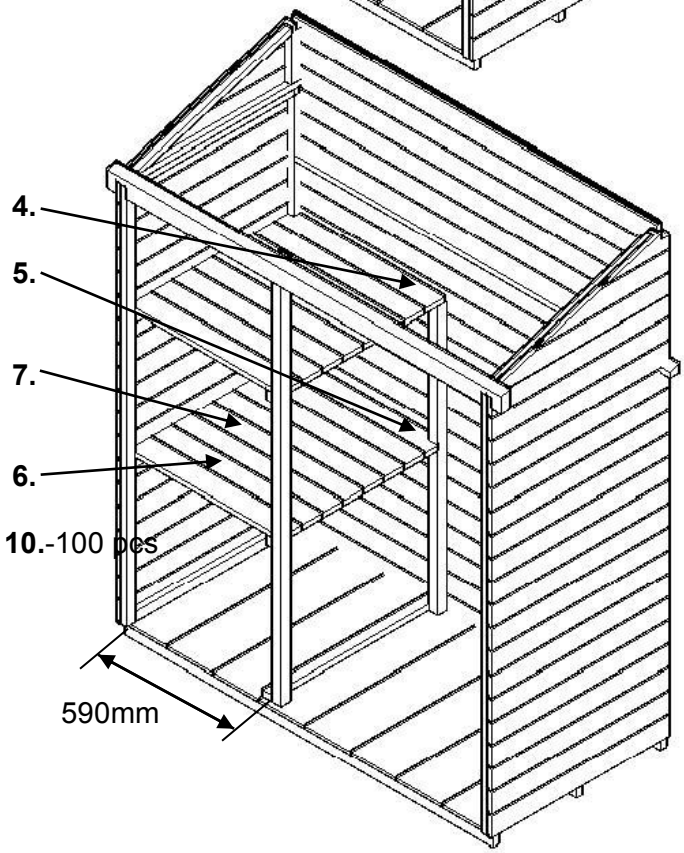

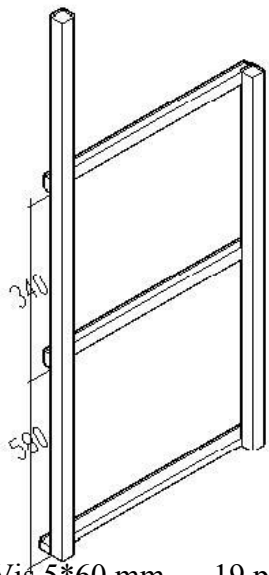

1. 600*40*25 – 3 pcs
2. 1430*40*40 – 1 pc
3. 960*40*40 – 1 pc
4. 642*90*20 – 1 pc
5. 642*90*20 – 1 pcs
6. 642*90*20 – 2 pcs
7. 642*90*20 – 10 pcs
8. Vis 5*60 mm – 19 pcs
9. Vis 4*50 mm – 5 pcs
10. Vis 3*30 mm – 100 pcs

FORESTA®

HABRITA

N34- 1p
N31- 4p
N28 - 2p

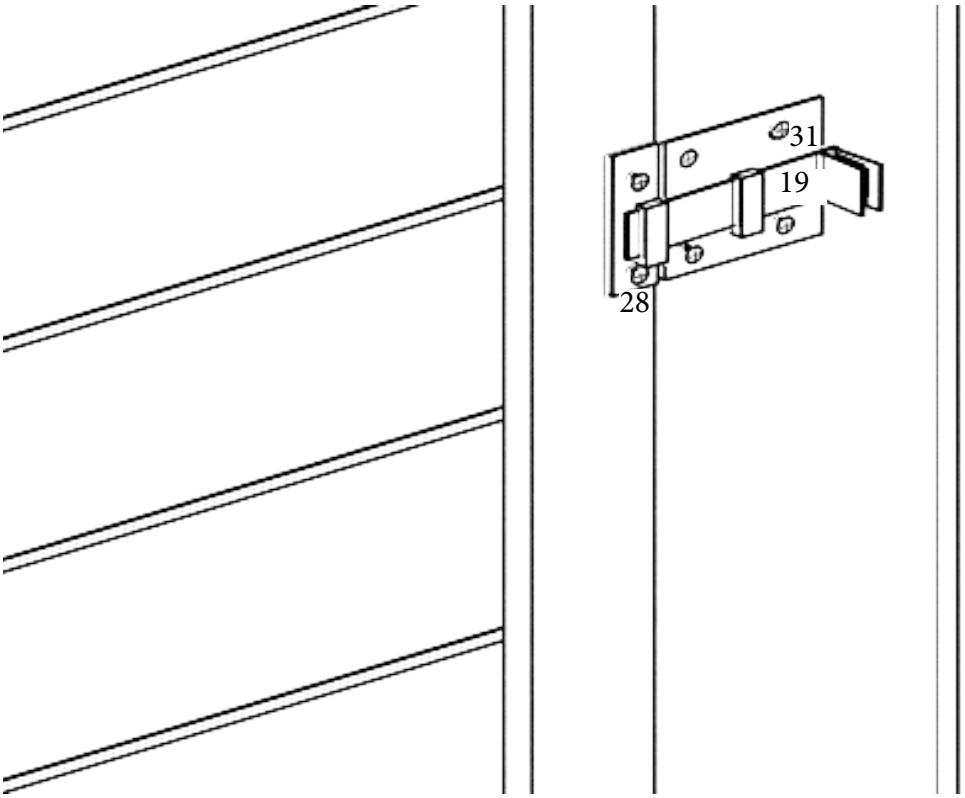
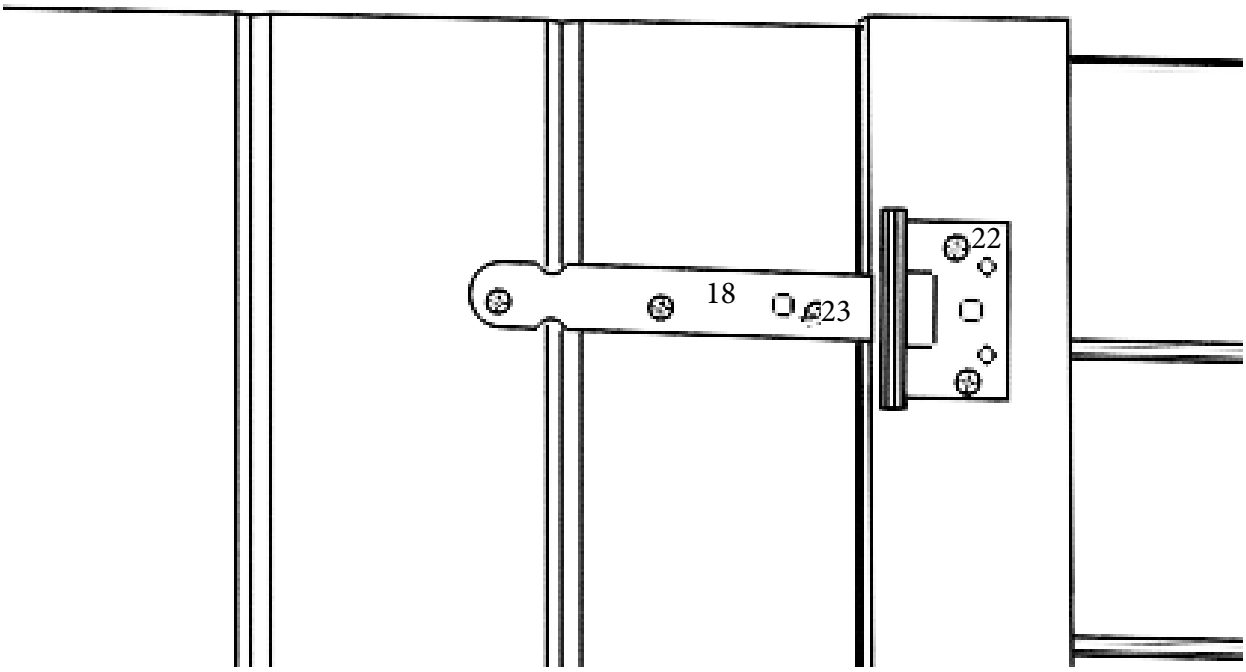
N18- 6p
N22- 9p
N26 - 6p