HABRITA

Notice de Montage

TOIT TERRASSE ALUMINIUM

Réf : TT 3042 AL

TOIT TERRASSE ALUMINIUM

Réf : TT 3042 AL

NOTICE A LIRE ATTENTIVEMENT ET A CONSERVER
EN CAS DE PRÊT OU DE VENTE DU TOIT TERRASSE VOUS DEVEZ COMMUNIQUER CETTE NOTICE A L'ACQUEREUR

ATTENTION

- Il est formellement interdit de monter sur le toit du toit terrasse.
- En cas de chute de neige importante, supérieure à 5 cm, vous devez obligatoirement déneiger le toit de celui-ci afin d'éviter une surcharge importante et le risque de celle-ci. La société FORESTA sera dégagée de toute responsabilité en cas de litige lié à une surcharge due à la neige.

IMPORTANT

Le toit terrasse ne peut être installé dans les zones dont l'altitude est supérieure à 500 m.

IMPORTANT

ATTENTION :

- Ce toit terrasse est fabriqué avec des matériaux qualitatifs. Les toits terrasse HABRITA proposent de l'espace de rangement et de la protection contre les dommages causés par le soleil, la pluie légère, la sève, les excréments d'animaux ou d'oiseaux et un peu de neige. Veuillez à ancrer correctement la structure du toit terrasse HABRITA. Consulter le guide pour connaitre les détails sur son ancrage. Il incombe à l'utilisateur d'assurer un ancrage adéquat et de garder le toit correctement posé et exempt de neige et de débris. Veuillez à lire et vous assurer de bien comprendre les détails de l'installation, les avertissements et les mises en garde avant d'entreprendre l'installation des toits terrasse HABRITA.

SECURITE :

- Certaines pièces peuvent être coupantes. Il faut être prudent lors de la manipulation des éléments.
- Toujours porter des gants, des lunettes de protection et des vêtements à manches longues lors de l'assemblage ou pendant toute opération de maintenance sur votre produit.
- Ne pas tenter de construire le produit dans des conditions venteuses ou humides. Pour éviter les blessures, ne pas laisser les enfants jouer autour ou à proximité de la zone d'assemblage du produit.
- Ne pas grimper ou ne pas se tenir debout sur le toit du produit.

DANGER :

- Avant d'entreprendre l'installation, vérifier les autorisations nécessaires et les règlementations auprès de votre mairie concernant les abris temporaires.
- Choisir correctement l'emplacement où placer votre toit terrasse.
- Placer le produit à l'abri des vents dominants.
- Choisir votre emplacement avant de commencer le montage. Vous assurer que la surface de montage est nivelée et qu'il n' y a pas d'objets pointus afin d'éviter tous risques de rayures ou de dommages sur le produit.
- VOUS TENIR ELOIGNE DES FILS ELECTRIQUES.
- Eviter les lignes électriques, les branches d'arbres et les autres types de structures. Avant de creuser, vérifier la présence de tuyaux ou de fils enfouis. Ne pas installer le toit terrasse HABRITA à proximité d'un toit ou de toute autre structure pouvant laisser tomber de la neige, de la glace ou des débris. Ne Suspendre AUCUN objet au toit ou aux câbles de soutien.
- Attention, en cas de non respect des recommandations de montage, la garantie ne pourra pas être appliquée.

NB : le montage sur le mur, le réglage de la distance du mur déterminent l'angle du toit et la profondeur totale (distance de la gouttière du mur). Si le mur est monté plus en hauteur et si la distance entre le mur et les piliers est diminuée, l'angle du toit augmente et la profondeur totale est diminuée. Serrez toutes les vis après avoir achevé l'assemblage. Il est recommandé, une fois la faitière posée, de mettre un joint en silicone (non fourni) afin d'assurer l'étanchéité et d'éviter ainsi toute infiltration d'eau entre le mur et la faitière.

Attention en cas de non respect des recommandations de montage, la garantie ne pourra pas être appliquée.

IMPORTANT

ATTENTION :

- Ne pas fumer et n’utiliser aucun dispositif produisant des flammes (barbecue, foyer, friteuse, bougie, lanterne) à proximité du toit terrasse. Ne pas ranger des liquides inflammables (essences, kérosène, pétrole lampant, etc..) à proximité du toit terrasse. Ne pas exposer le dessus du toit terrasse au feu ou à toute source de d’incendie.

ANCRAGE ET INSTALLATION DE L’ARMARTURE :

- IL INCOMBE A L’UTILISATEUR D’ASSURER L’ANCRAGE ADEQUAT DE L’ARMATURE.
- Le fabriquant n’assume aucune responsabilité pour les dommages causés au toit terrasse ou à son contenu par les catastrophes naturelles ou évènements particuliers. Tout toit terrasse n’étant pas ancré solidement risque de se déplacer et de causer des dommages, qui ne seront pas imputables au fabricant.
- Vérifier périodiquement les ancrages pour assurer la stabilité du toit terrasse.
- Le fabriquant ne peut être tenu pour responsable si le produit commet des dégâts chez son propriétaire ou à l’extérieur de la propriété de celui-ci.

- Dès l’achat de votre toit terrasse, penser à faire la déclaration d’achat auprès de votre assurance afin d’être couvert en cas de tempête ou autres conditions météorologiques aboutissant à une détérioration du toit terrasse et d’être couvert lors d’une intempérie majeure déclarée « catastrophe naturelle » .
- Nous garantissons la fourniture des pièces détachées durant 2 ans à compter de l'achat du produit.

INFORMATIONS COMPLEMENTAIRES

LA GARANTIE NE CONCERNE PAS :

- Les griffes, empreintes, éclats, coups ou brûlures – les défauts ou détériorations provoqués par un usage différent de celui pour lequel le produit a été conçu, par une mauvaise utilisation ou par le non-respect de la notice de montage, guide de pose ou des conseils d'utilisation et d'entretien ;
- Les détériorations ou défauts provoqués lors de la livraison, de l'installation ou du montage, par le distributeur, l'installateur ou le consommateur ;
- Les défauts d'aspect visibles lors de la livraison du produit ;
- Les modifications d'aspect du produit consécutives à l'usage, en particulier pour les éléments soumis à l'usure ;
- Les produits qui ont été entreposés dans des conditions inadaptées ;

Délais de la garantie :

- La garantie prend effet le jour d'achat par le consommateur et est valable 5 ans sur la structure et 2 ans sur la couverture ;
- La garantie couvre les pièces reconnues défectueuses par FORESTA, résultant, par exemple, de vices de fabrication matière-première.

Demande de garantie :

- Toute demande de garantie doit être formulée au revendeur uniquement ;
- Accompagner votre demande d'une description écrite et claire de l'avarie constatée, ainsi que de photos claires, précises et détaillées.

IMPORTANT

Au moment de la livraison du produit :

- Procéder à l’inventaire complet des pièces avant de commencer le montage.
- En cas de doute sur l’état d’une pièce, ne pas commencer le montage et solliciter une prestation de garantie par écrit en recommandé avec accusé de réception, dans les 10 jours maximum qui suivent la réception du colis.
- Le montage du produit doit être réalisé 1 mois maximum après la livraison du produit.

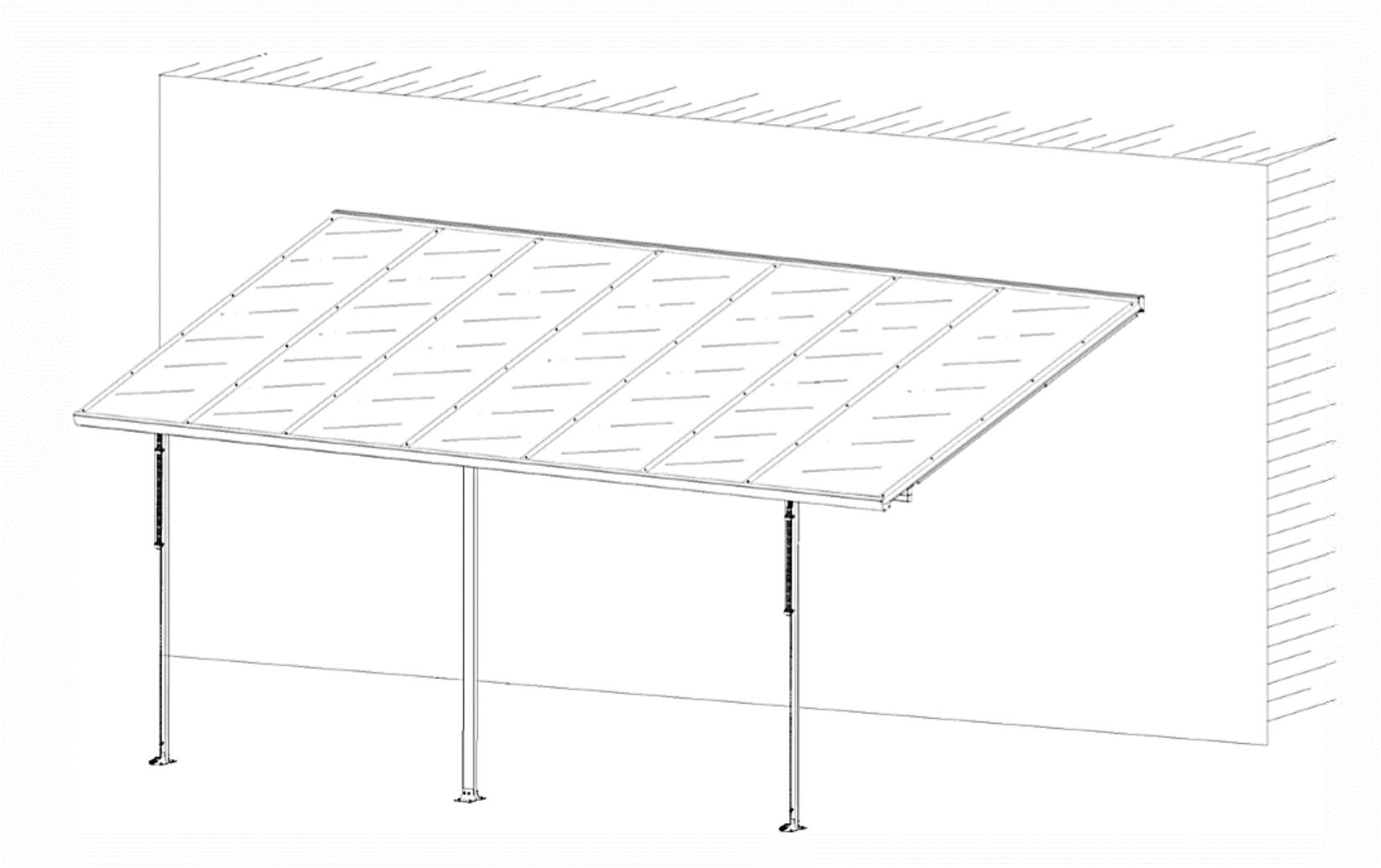

EMPLACEMENT DES PIECES DANS LES CARTONS

#	MM	X	#	MM	X	#	MM	X
1	2090MM	1X	13	2/3 2090MM	1X	25	M6*42MM	8X
2	2/3 2090MM	1X	14	3/3 3000*573*6MM	7X	26	M6*15MM	40X
3	300MM	1X	15	2/3	6X	27	M8*55MM	12X
4	1180MM	1X	16	3/3	6X	28	M5*18MM	48X
5	3/3 3000MM	1X	17		2X	29	2/3 3M	2X
6	2100MM	1X	18		6X	30	M5	1X
6A	1/3 2100MM	2X	19		2X	31	M6, M8	2X
7	2090MM	1X	20		2X	A		2x
8	2/3 2090MM	1X	21	2/3	48X	B		2x
9	1/3 3000MM	8X	22	M8*76MM	12X			
11	3/3 3000MM	8X	23	M4*15MM	34X			
12	2/3 2090MM	1X	24	M5*15MM	4X		YAP-1401CS	

PIECES POUR ASSEMBLAGE

#	MM	X	#	MM	X	#	MM	X
1	2090MM	1X	13	2090MM	1X	25	M6*42MM	8X
2	2090MM	1X	14	3000*573*6MM	7X	26	M6*15MM	40X
3	300MM	1X	15		6X	27	M8*55MM	12X
4	1180MM	1X	16		6X	28	M5*18MM	48X
5	3000MM	1X	17		2X	29	3M	2X
6	2100MM	1X	18		6X	30	M5	1X
6A	2100MM	2X	19		2X	31	M6, M8	2X
7	2090MM	1X	20		2X	A		2x
8	2090MM	1X	21		48X	B		2x
9	3000MM	8X	22	M8*76MM	12X			
11	3000MM	8X	23	M4*15MM	34X			
12	2090MM	1X	24	M5*15MM	4X			

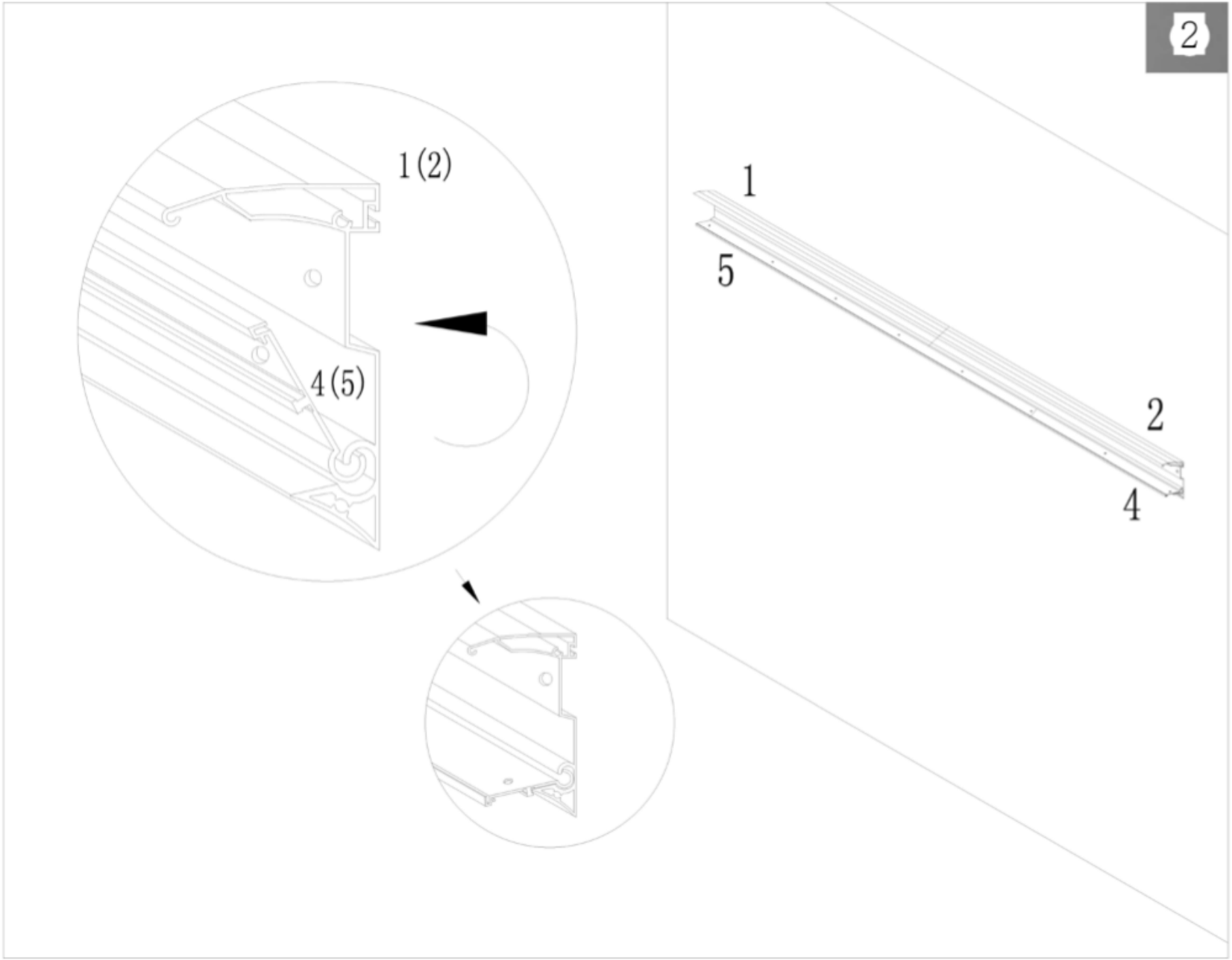
2
1(2)
4(5)
1
5
2
4

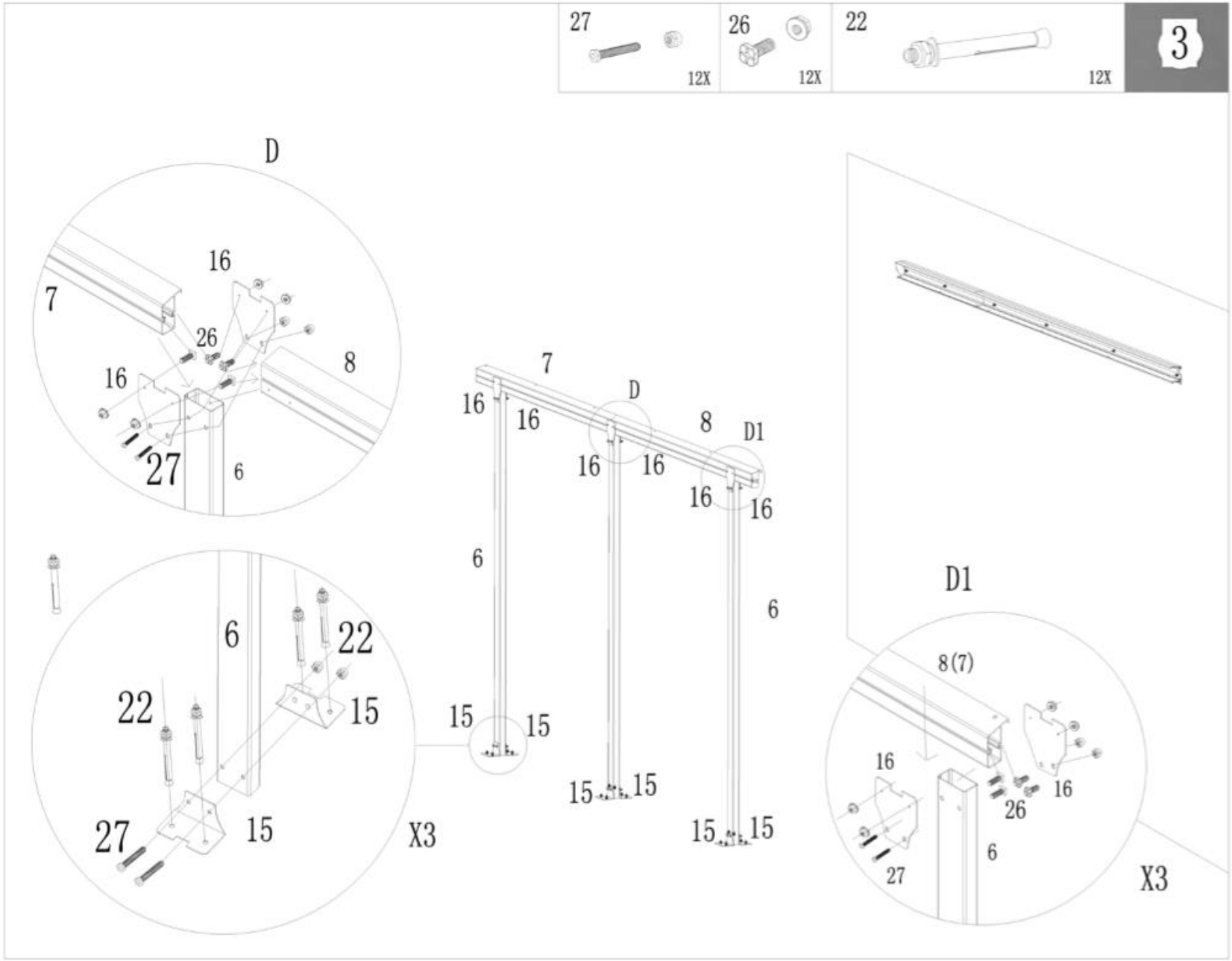
27
12X
26
12X
22
12X
3
D
16
7
26
8
16
27
6
7
16
16
D
8
D1
16
16
16
16
6
6
6
22
22
15
15
15
15
15
27
15
X3
15
15
D1
8(7)
16
16
26
6
27
X3

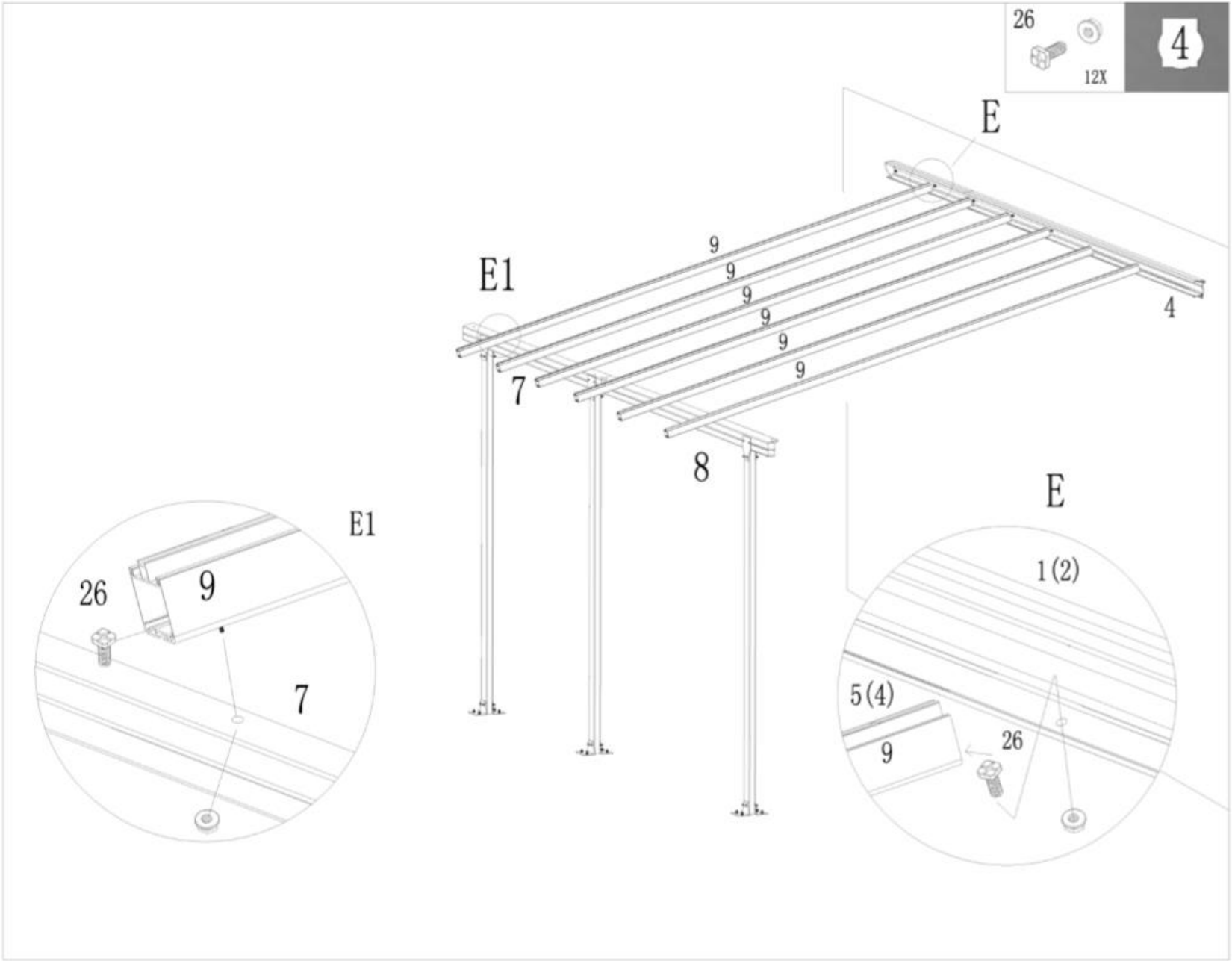
26
12X
4
E
E1
9
9
9
9
9
9
4
7
8
E1
26
9
7
E
1(2)
5(4)
9
26

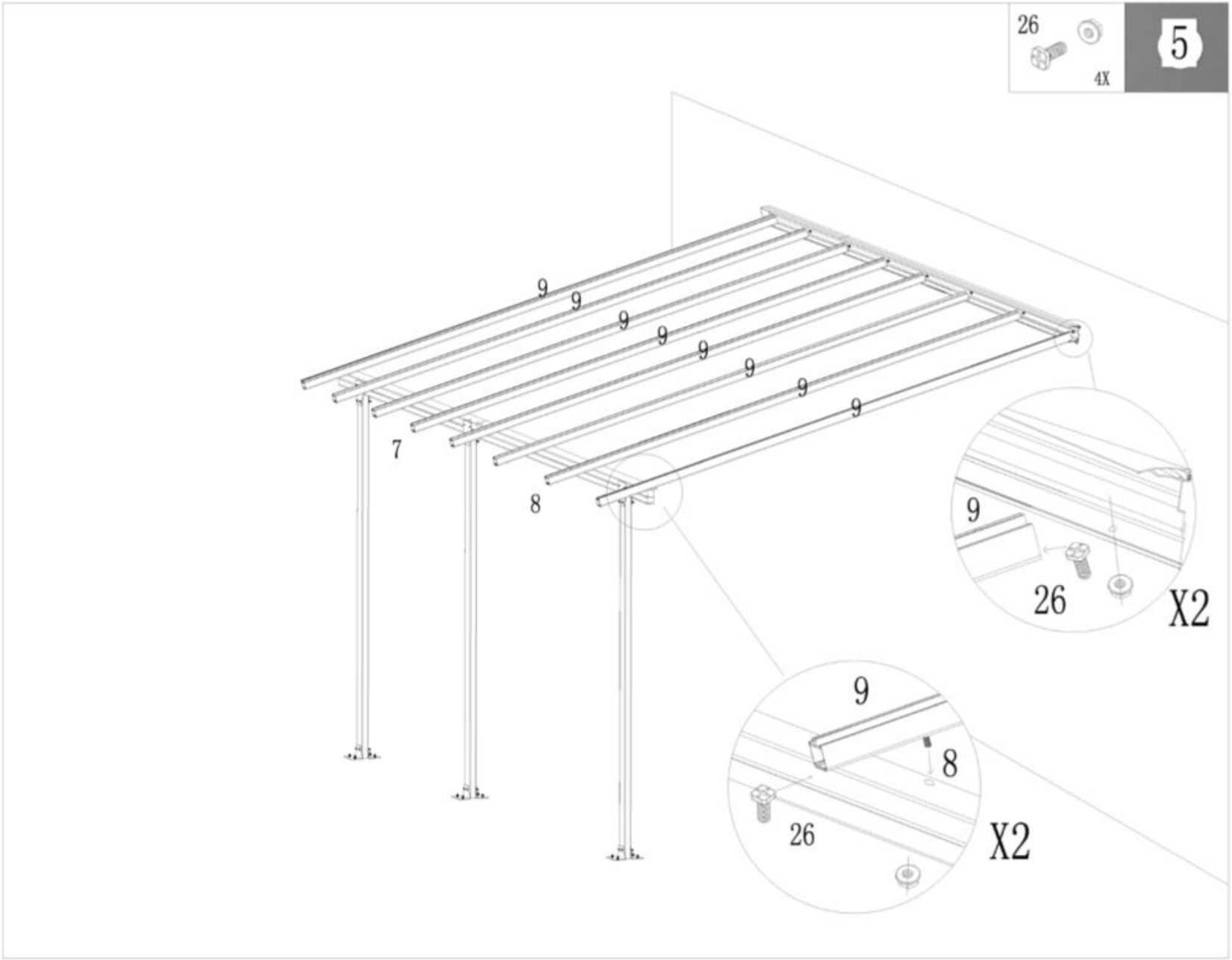
26
4X
5
9
9
9
9
9
9
9
9
7
8
9
26
X2
9
8
26
X2

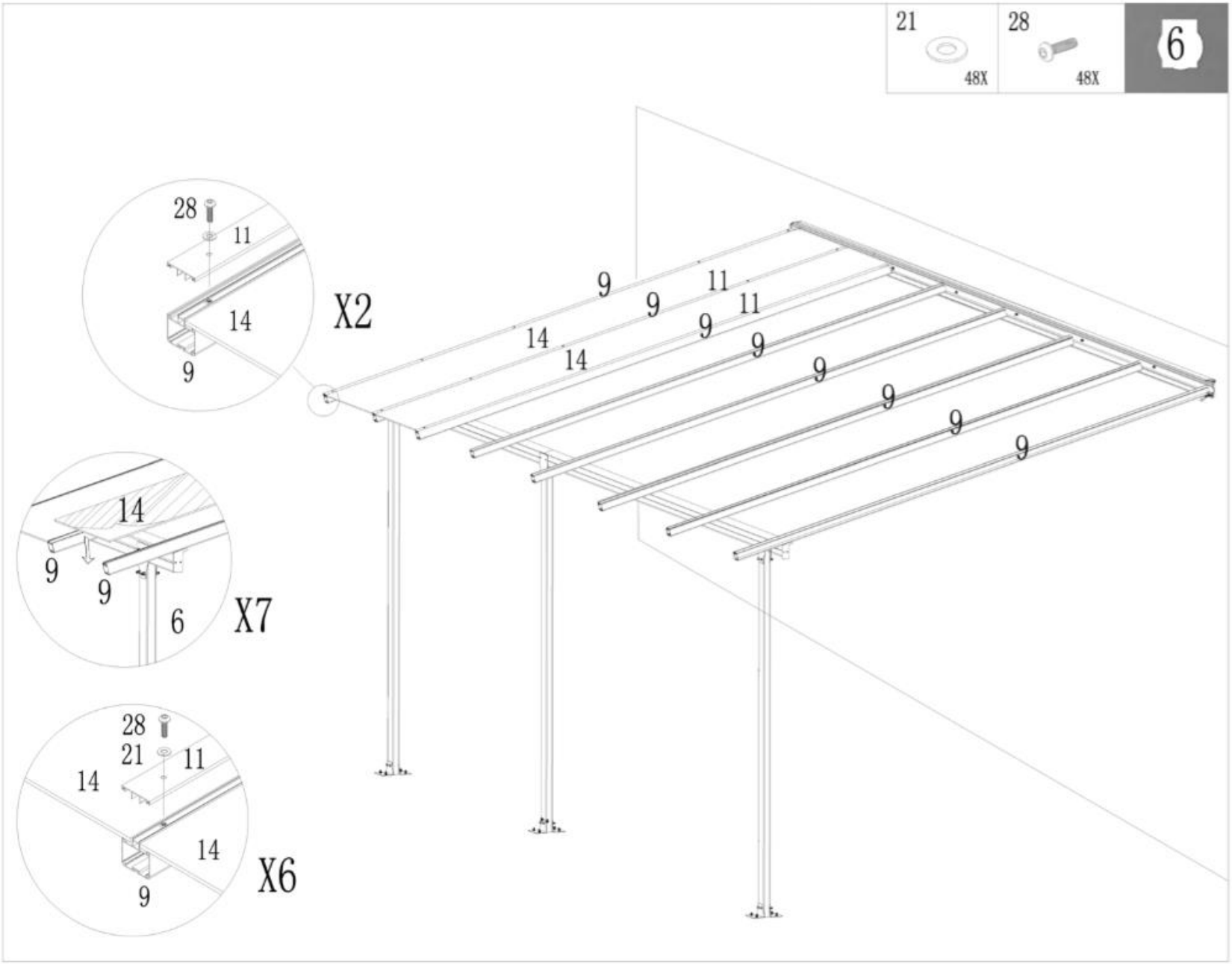
21
48X
28
48X
6
28
11
14
9
X2
9
11
9
11
14
9
14
9
9
9
9
9
14
9
9
6
X7
28
21
11
14
14
9
X6

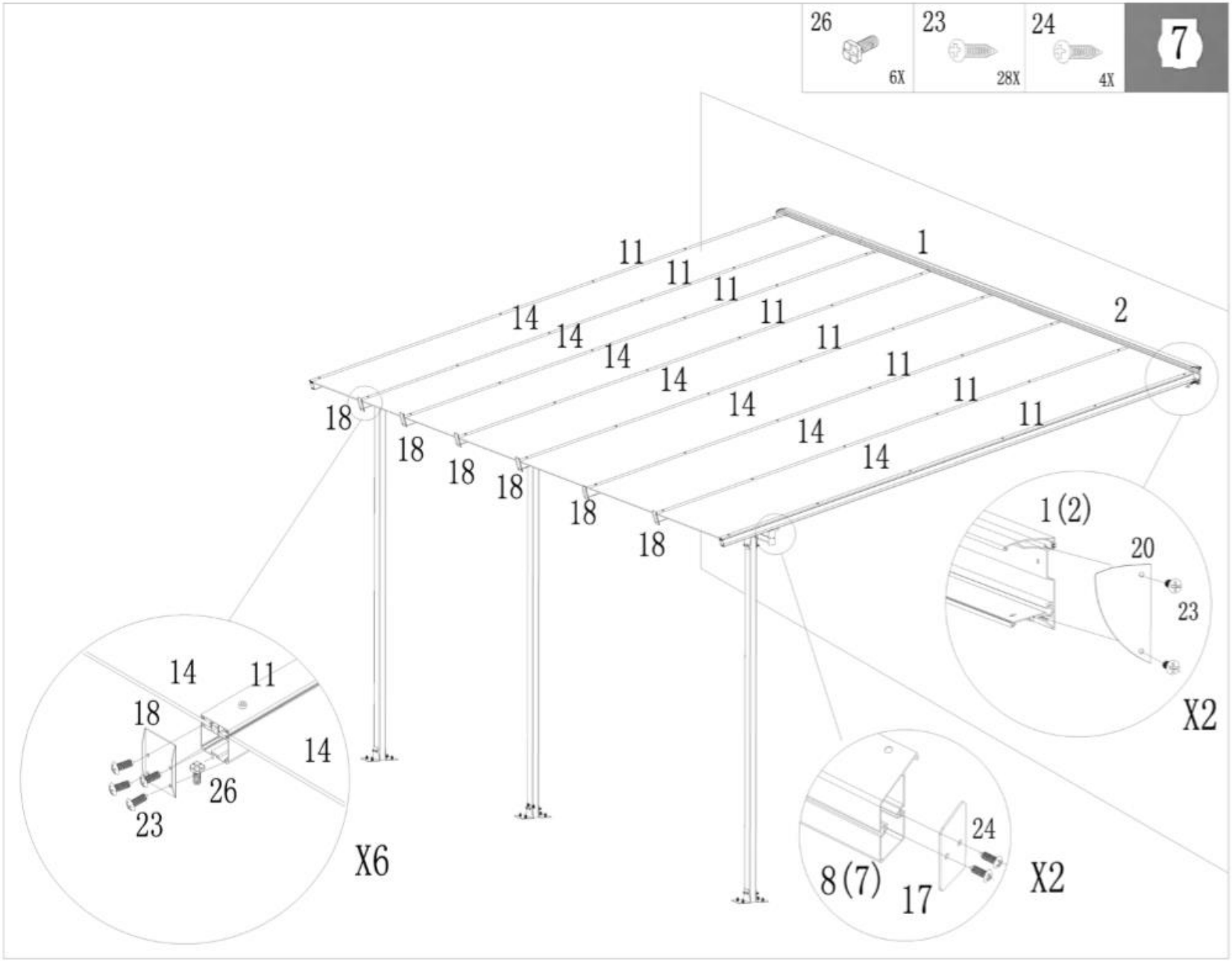
26
6X
23
28X
24
4X
7
1
2
11
14
18
1(2)
20
23
X2
14
11
18
14
26
23
X6
24
8(7)
17
X2

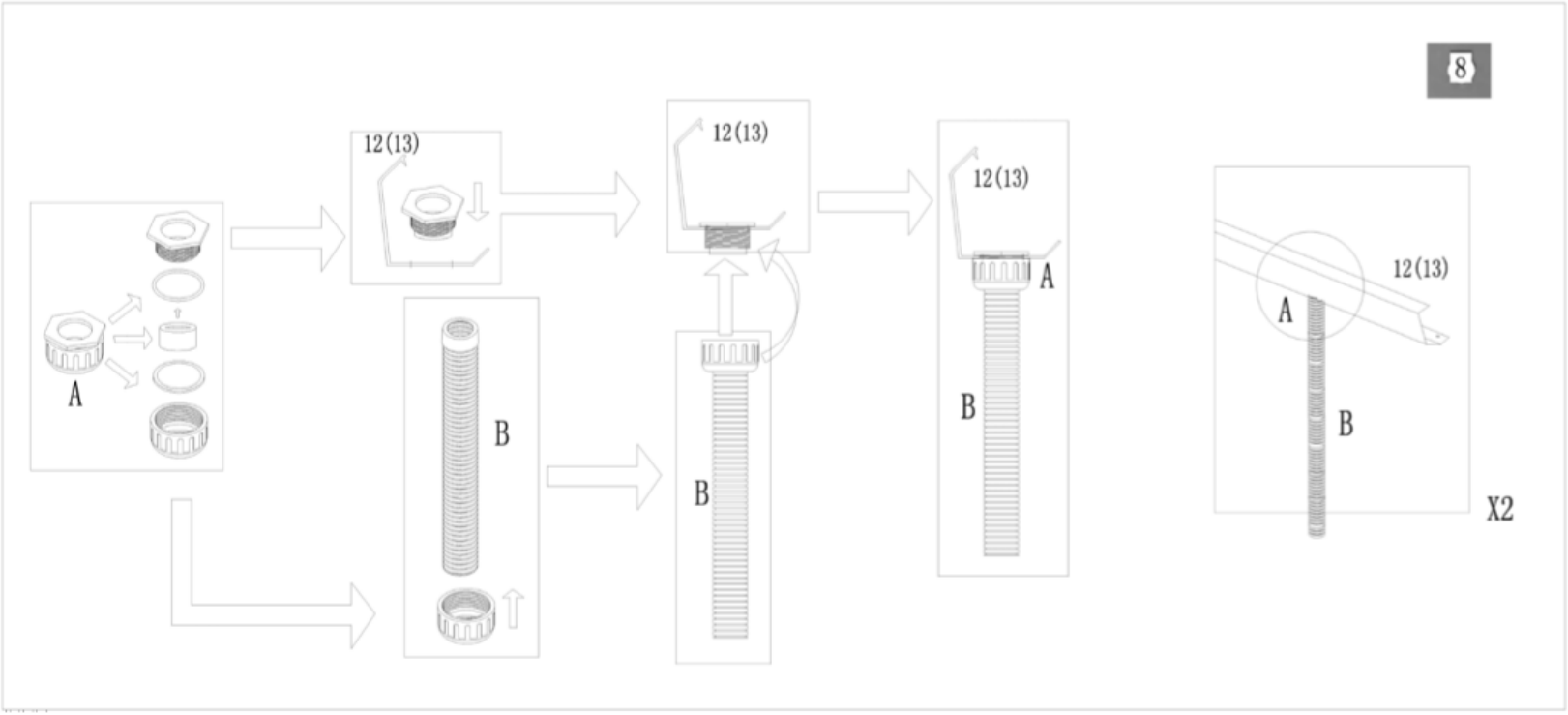
8
12(13)
12(13)
12(13)
12(13)
A
B
B
B
A
A
B
X2

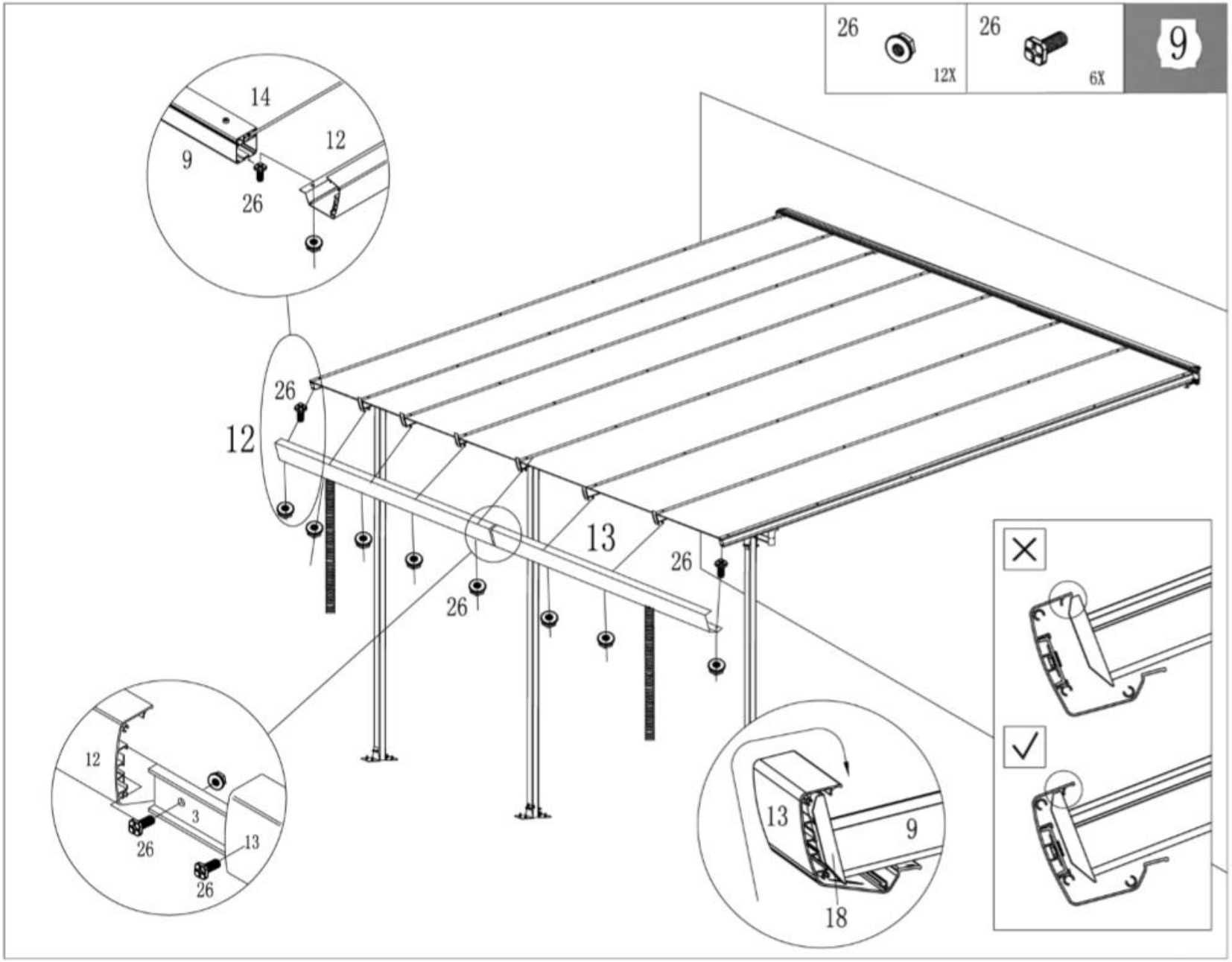
26
12X
26
6X
9
14
12
9
26
26
12
13
26
26
12
3
26
13
26
13
9
18

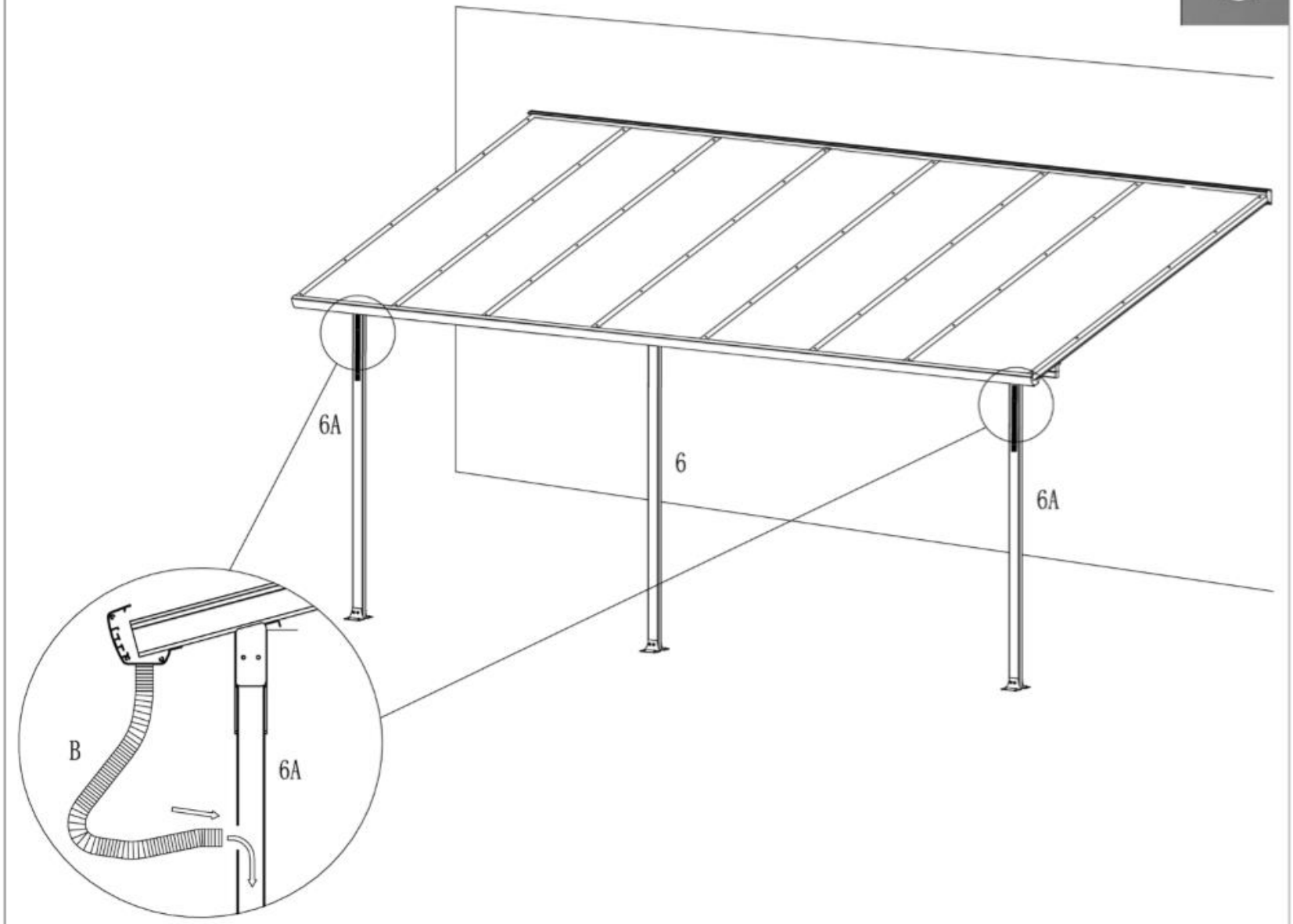
6A
6
6A
B
6A

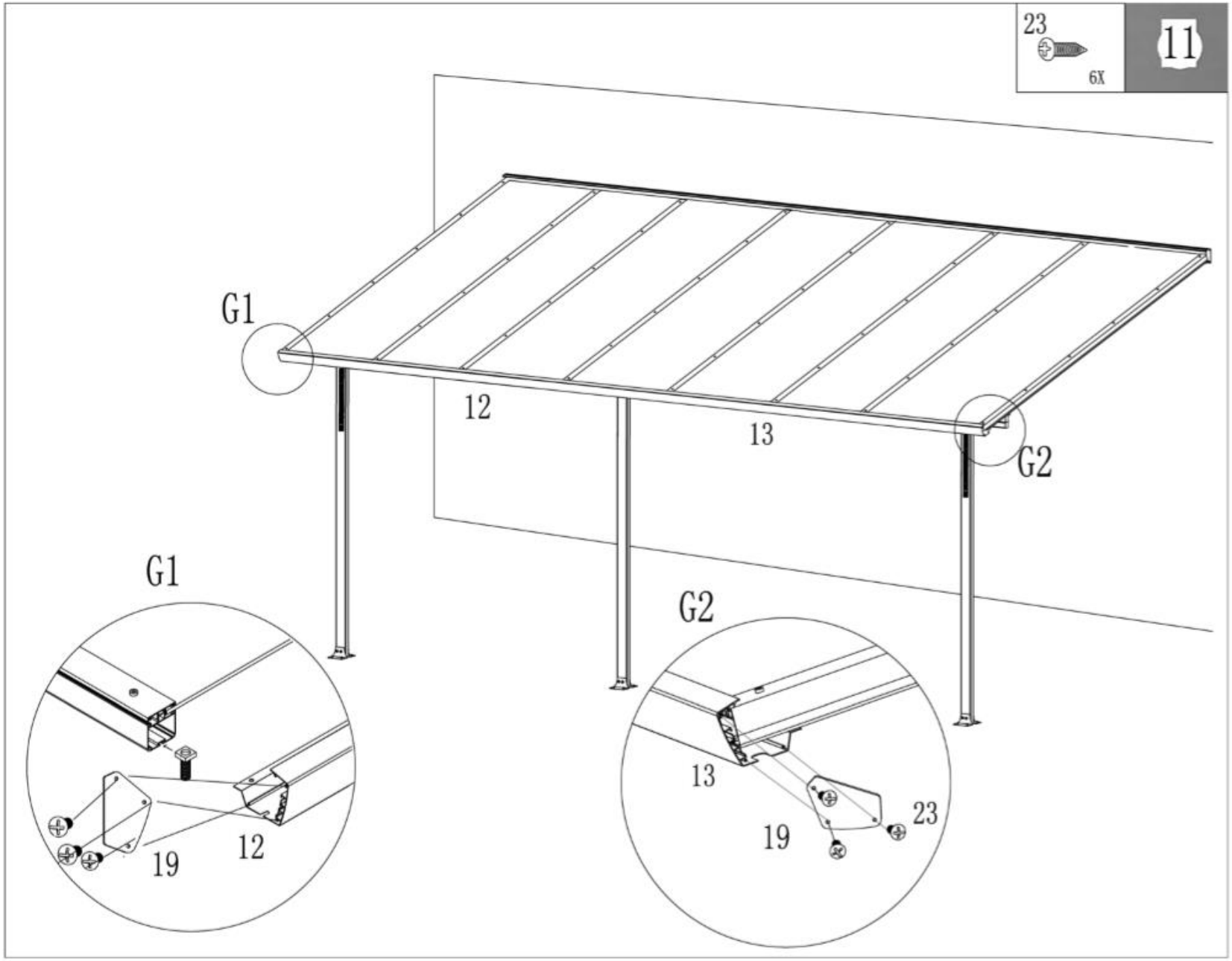
23
6X
11
G1
12
13
G2
G1
19
12
G2
13
19
23

Pour maximiser l'étanchéité des gouttières, appliquer un mastic d'étanchéité d'extérieur (non fourni) à toutes les pièces en contact.

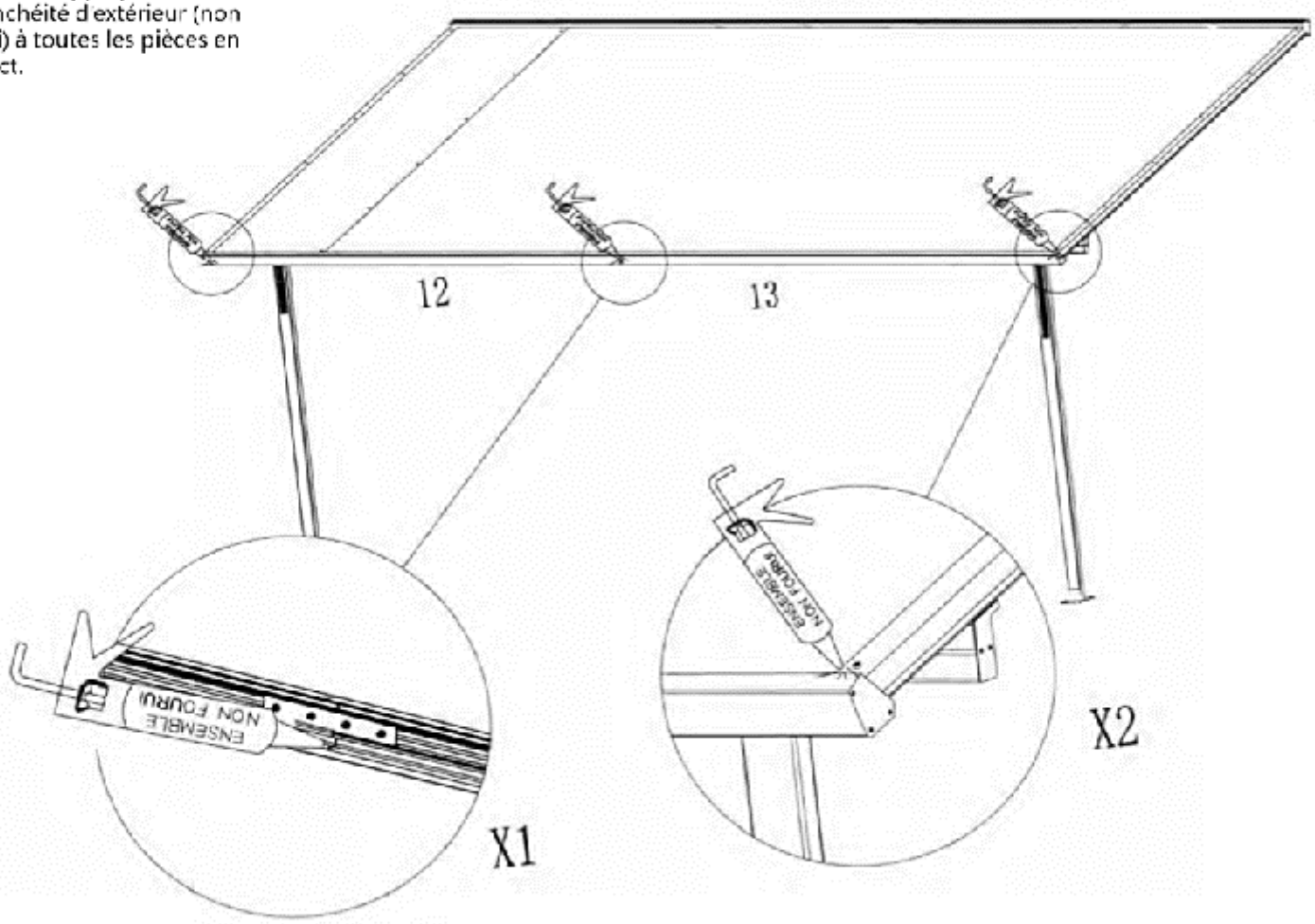

IMPORTANT

Le fabricant décline toute responsabilité dans les dégâts éventuels causés par le non-respect des instructions de l'installation du présent document, décline toute responsabilité en cas de modification arbitraire des pièces d'origine. La corrosion des pièces métalliques : sur votre toit terrasse certaines pièces de jonction ou de fixation au sol peuvent être en acier. Nous vous recommandons, en cas de brouillard salin ou d'air chargé de sel, d'entretenir les pièces sur votre carport. Le produit n'est pas garanti contre la corrosion due au vent salin.

CONSIGNES D'ENTRETIEN

- Nettoyer à l'eau claire ou avec des produits au PH neutre,
- Déblayer les feuilles qui peuvent obstruer le toit et la gouttière d'évacuation .

HABRITA

Maj :190103RR-V2

Distribué par : Foresta – 58005 Nevers